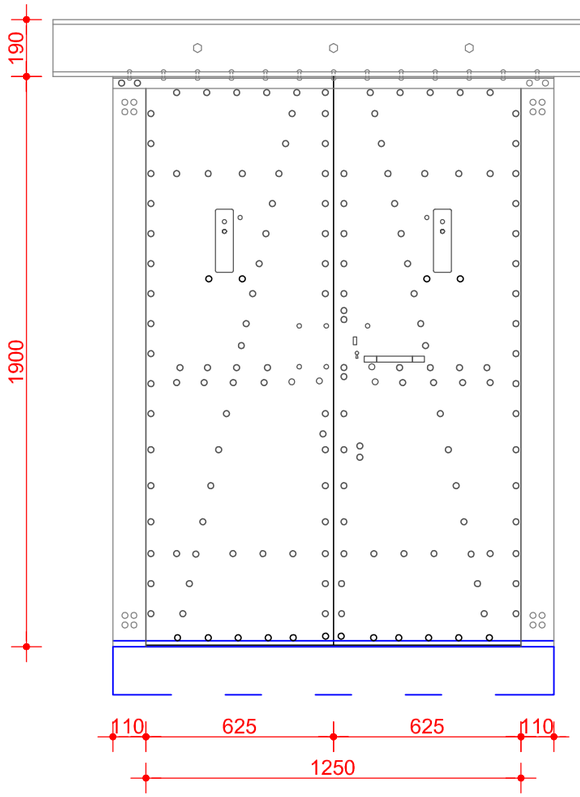

WIDOK
STRONA ZEWNĘTRZNA

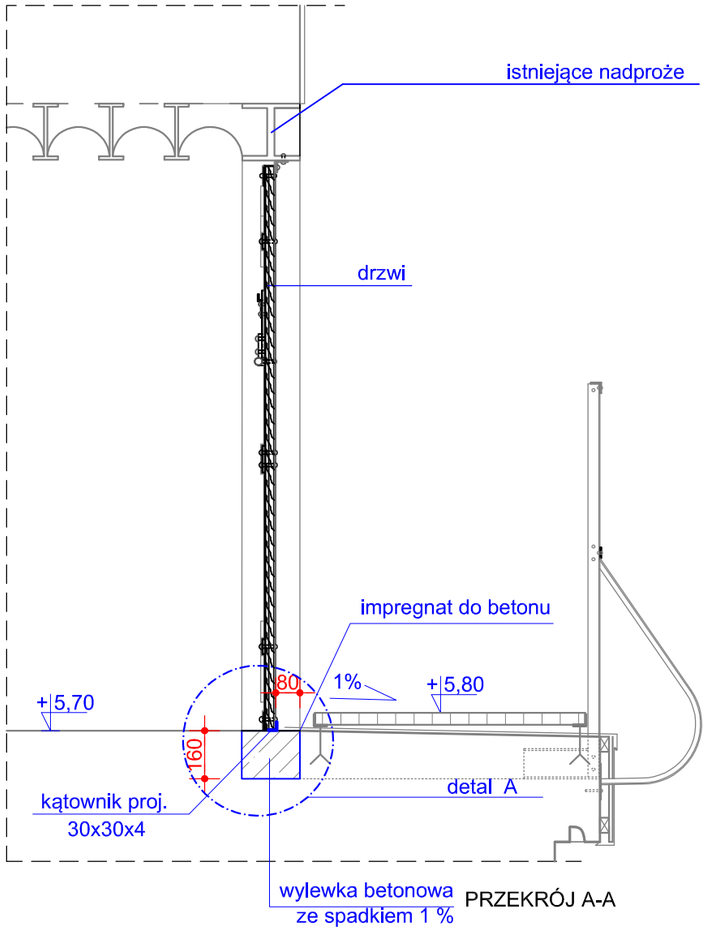

PRZEKRÓJ A-A

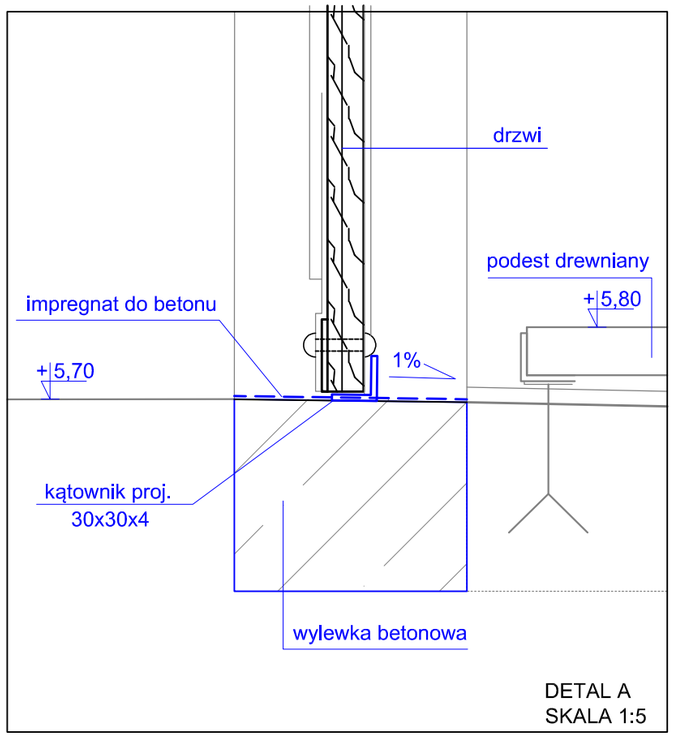

DETAL A
SKALA 1:5

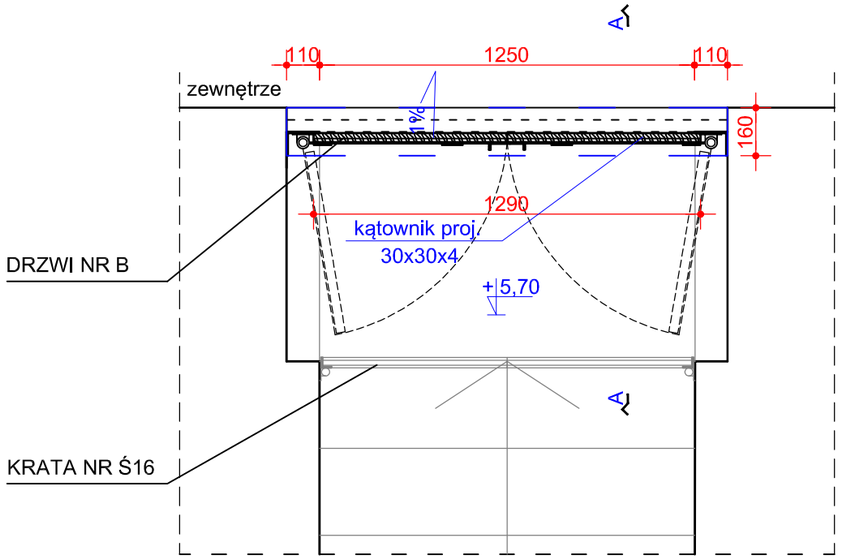

FRAGMENT RZUTU 2 PIĘTRA

MUZEUM I CENTRUM RUCHU HARCERSKIEGO
Fortu nr 52a „Łapianka"Kraków
ul. Forteczna, dz. nr ew. 576/4

RYSUNEK UZUPEŁNIAJĄCY

SPOSÓB ZABEZPIECZENIA DRZWI B
NA 1 PIĘTRZE PRZED WODĄ OPADOWĄ

SKALA 1:20